Electrolux PROFESSIONAL

Elszívó berendezések
Elszívóernyő (ventilátor motorral) a 6 és 10 GN 2/1 hossztálcás kombisütőkhöz

TERMÉK #

MODELL #

NÉV #

SIS #

AIA #

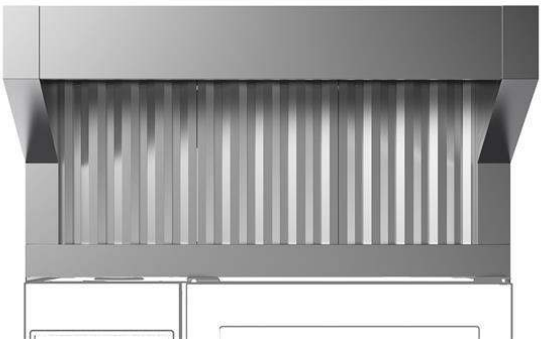

922729 (HOST21)	Elszívóernyő ventillátorral 6 és 10 GN 2/1 sütőhöz

Jóváhagyás

Fő jellemzők

- A szűrőrendszer felülete véd a tűzveszély ellen.
- Csatlakoztatást igényel egy külső elszívó légcsatornához.
- Ventilátor motor 3 automatikus sebességgel:
  - Alacsony sebesség, ha az ajtó és a szelep is csukva van;
  - Közepes sebesség, ha az ajtó csukva van, a szelep pedig nyitva;
  - Gyors sebesség, ha az ajtó nyitva van.
- Az elülső labirintus és kondenzációs szűrők könnyedén kivehetőek és mosogatógépben tisztíthatóak.
- A kábelcsatlakozás az ernyő és a sütő között lehetővé teszi a kettő közötti kommunikációt. A sütő szoftvere automatikusan aktiválja a ventilátort és az elszívás a valós sütőaktivitás alapján történik.
- Az elszívóernyő és a sütő szinkronizált: az ernyő be/kikapcsol, ha a sütő elindul/leáll; az ernyő működése a valós sütőaktivitás alapján működik magas/közepes/alacsony fokozaton.
- Két lépcsős ajtónyitás (PNC 922265) opció javasolt a szűrési teljesítmény fokozásához.
- 6 és 10 GN 2/1 hossztálcás kombisütőkhöz használható.
- A teljes konyha légcsere igényét kalkulálja ki, és biztosítsa, hogy az megfeleljen a szellőzési szabványoknak (pl. VDI 2052 kereskedelmi konyhák szellőzési szabványa - vagy egyéb más helyi szabvány). Az elégtelen levegőcsere az ernyő hibás működéséhez vezethet.

Konstrukció

- AISI 304 rozsdamentes acél konstrukció.
- Automatikus ajtó nyitás aktiváló rendszer.
- A távozó gőz előszűrése rozsdamentes acél labirintusszűrőn keresztül.
- ISO 9001, ISO 14001 és ISO 50001 tanúsítvánnyal rendelkező gyárban fejlesztve és gyártva.
- Az elszívót normális, megfelelő szellőzésű, a szabványoknak eleget tevő helyiségbe lehet beüzemelni.

Fenntarthatóság

- A rendszer megfelelő elszívást és magas energiamegtakarítást garantál.

Opcionális tartozékok

- 250MM ÁTMÉRŐJŰ CSŐCSATLAKOZÁS — PNC 922751 ❑

Elszívó berendezések
Elszívóernyő (ventilátor motorral) a 6 és 10 GN 2/1 hossztálcás kombisütőkhöz

Elölnézet

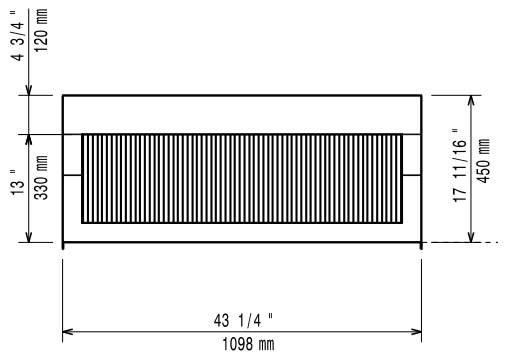

Oldalnézet

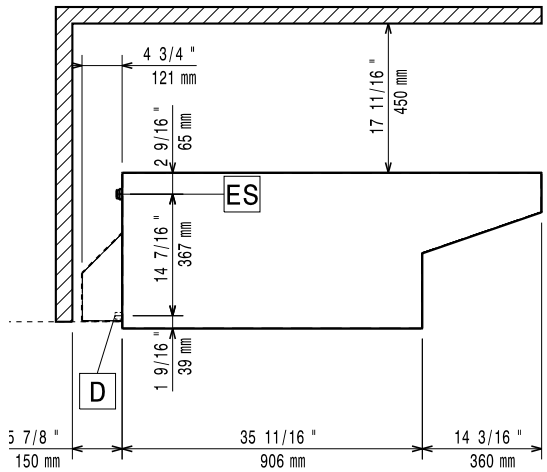

EI = Elektromos csatlakozás

Felülnézet

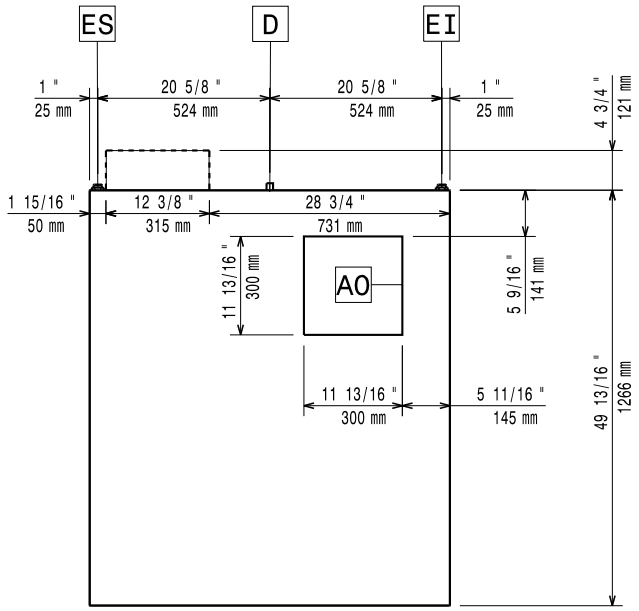

Elektromos

Tápfeszültség:	220-240 V/1 ph/50 Hz
Alapértelmezett teljesítmény:	0.47 kW

Technikai információ:

Külső méretek, szélesség:	1098 mm
Külső méretek, mélység:	1266 mm
Külső méretek, magasság:	450 mm
Nettó súly:	66 kg
Szállítási súly:	78 kg

Lég kibocsátás

Air capacity:	1200-1500 m3/h

A vállalat fenntartja a jogot arra, hogy előzetes bejelentés nélkül változtatást hajtson végre a termékeken. A nyomtatás idején minden információ megfelelő.